לפני היתר בניה ולכן יתכנו שינויים והתאמות ככל שידרשו, ע"י הרשויות המוסמכות, המתכננים והיועצים השונים

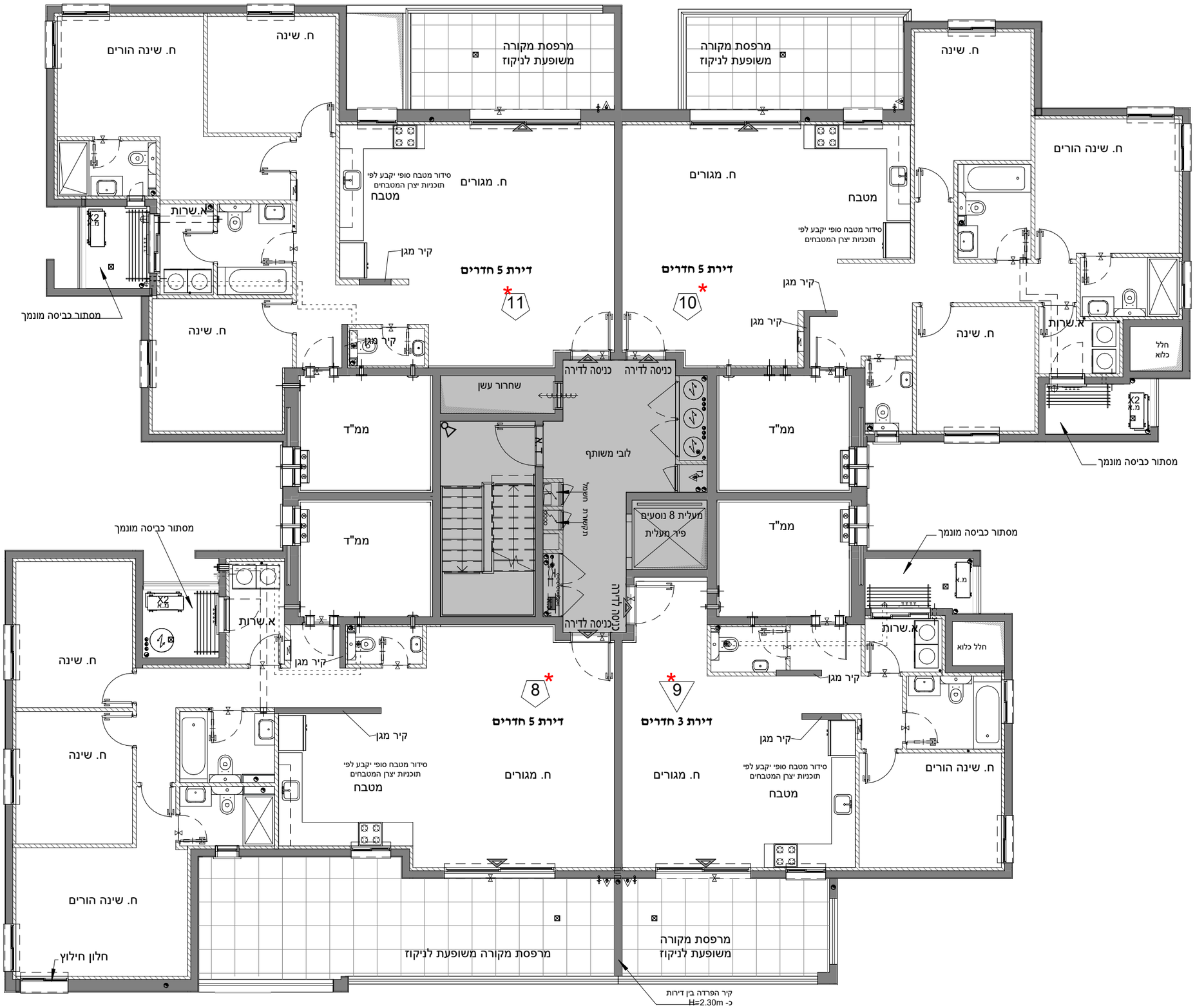

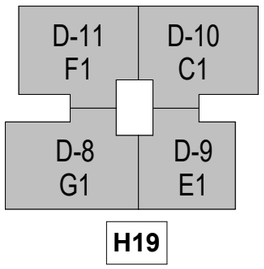

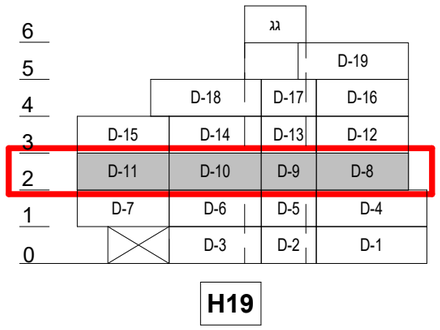

הערות:

1. צנרת ואלמנטים קונסטרוקטיבים בקירות ובמחיצות בחלקם ,אינם מסומנים בתכנית חלקם מסומנים ואינם סופיים.
2. תוכנית הדירה אינה כוללת סימון הנמכות תקרה מקומיות)למתזי כיבוי (/או אזוריות למיזוג אוויר /או משולב .ביצוע הנמכות בפועל יעשה אך ורק ככל שנרשם במפרט המכר ולפי הנחיות היועצים.
3. סידור מטבח סופי יקבע לפי יצרן מטבחים.
4. עיצוב המבואות אינו סופי.
5. כפוף לרשימת הערות מצורפות.

ראה הערות כלליות בגליון M-1 ומקרא בגליון M-2

תאריך	שם הרוכש	חתימת הרוכש
אפי קפיטל בינוי בע"מ ח.פ. 516125085		
חתימת החברה	**שם הרוכש**	**חתימת הרוכש**

לפי חוק המכר התשל"ד 1974 תיקון התשס"ח 2008

Larry Sternschein - Architects לארי שטרנשיין - אדריכלים בע"מ

שם הפרויקט:

אפיקי נחל - אופקים שלב ב

אפי באפיקי נחל_אופקים

מס' פרויקט:	04-349
מס' גליון	M_7(H19)
קנ"מ	1 : 100
מהדורה	2
תאריך	04.09.25

טיפוס	מגרש	בניין	צפון
H19	1334	1	
	1335	3	
		5	
	1315	23	

קומה	מס' דירה	טיפוס דירה	מס' חדרים
2			

שטח דירה	שטח מרפסת מקורה/גינה מקורה	שטח מרפסת שמש/גינה