לפני היתר בניה ולכן יתכנו שינויים והתאמות ככל שידרשו, ע"י הרשויות המוסמכות, המתכננים והיועצים השונים

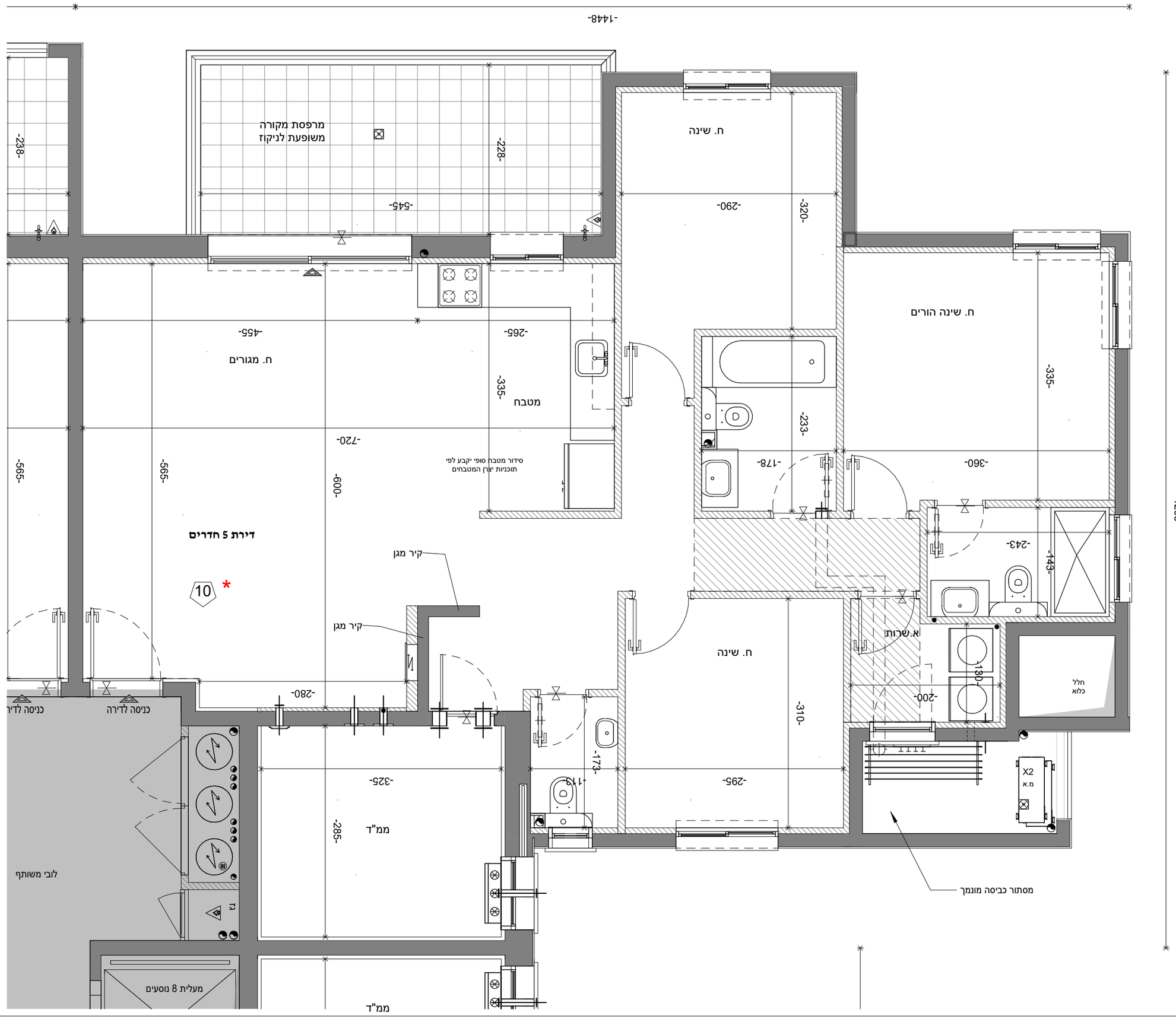

שם הפרויקט:

אפיקי נחל - אופקים שלב ב

טיפוס	מגרש	בניין	צפון
H19	1334	1	
	1335	3	
		5	
	1315	23	

מס' פרויקט:	04-349
מס' גליון	M_22(H19)
קנ"מ	1 : 50
מהדורה	2
תאריך	04.09.25

קומה	מס' דירה	טיפוס דירה	מס' חדרים
2	10	C1	5

שטח דירה	שטח מרפסת מקורה/גינה מקורה	שטח מרפסת שמש/גינה

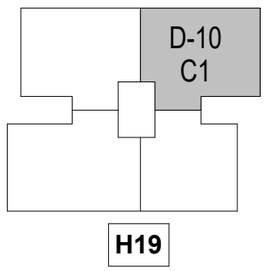

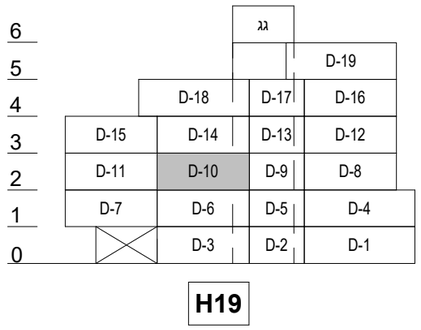

הערות:

1. צנרת ואלמנטים קונסטרוקטיבים בקירות ובמחיצות בחלקם ,אינם מסומנים בתכנית חלקם מסומנים ואינם סופיים.
2. תוכנית הדירה אינה כוללת סימון הנמכות תקרה מקומיות)למתזי כיבוי (ו/או אזוריות למיזוג אוויר ו/או משולב .ביצוע הנמכות בפועל יעשה אך ורק ככל שנרשם במפרט המכר ולפי הנחיות היועצים.
3. סידור מטבח סופי יקבע לפי יצרן מטבחים.
4. עיצוב המבואות אינו סופי.
5. כפוף לרשימת הערות מצורפות.

ראה הערות כלליות בגליון M-1 ומקרא בגליון M-2

תאריך	שם הרוכש	חתימת הרוכש
אפי קפיטל בינוי בע"מ ח.פ. 516125085		
חתימת החברה	שם הרוכש	חתימת הרוכש

לפי חוק המכר התשל"ד 1974 תיקון התשס"ח 2008