**לפני היתר בניה ולכן יתכנו שינויים והתאמות ככל שידרשו, ע"י הרשויות המוסמכות, המתכננים והיועצים השונים**

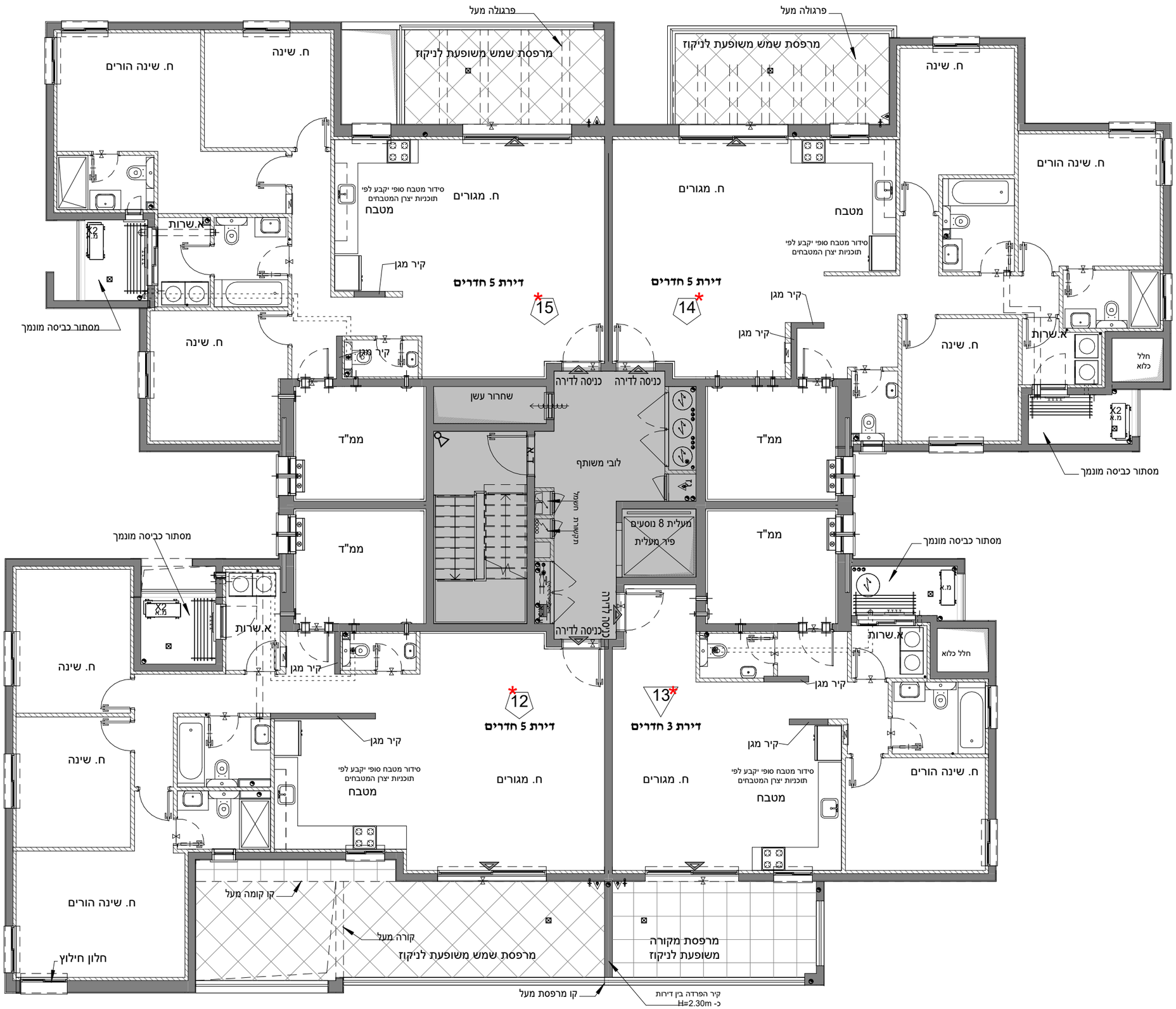


**שם הפרוייקט:**

**אפיקי נחל - אופקים שלב ב**

אפי באפיקי נחל אופקים

| מס' פרויקט: | 04-349 |
|---|---|
| מס' גליון | M_8(H18) |
| קנ"מ | 1 : 100 |
| מהדורה | 2 |
| תאריך | 04.09.25 |

| טיפוס | מגרש | בניין | צפון |
|---|---|---|---|
| H18 | 1336 | 6 | |
| | 1340 | 22 | |

| קומה | מס' דירה | טיפוס דירה | מס' חדרים |
|---|---|---|---|
| 3 | | | |

| שטח דירה | שטח מרפסת מקורה/גינה מקורה | שטח מרפסת שמש/גינה |
|---|---|---|
| | | |

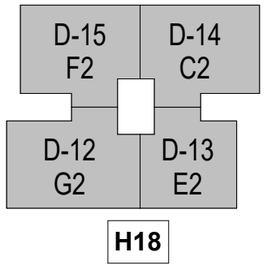


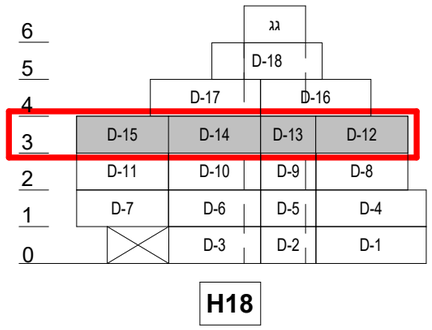


## הערות:

1. צנרת ואלמנטים קונסטרוקטיבים בקירות ובמחיצות בחלקם ,אינם מסומנים בתכנית חלקם מסומנים ואינם סופיים.
2. תוכנית הדירה אינה כוללת סימון הנמכות תקרה מקומיות)למתזי כיבוי (ו/או אזוריות למיזוג אוויר ו/או משולב .ביצוע הנמכות בפועל יעשה אך ורק ככל שנרשם במפרט המכר ולפי הנחיות היועצים.
3. סידור מטבח סופי יקבע לפי יצרן מטבחים.
4. עיצוב המבואות אינו סופי.
5. כפוף לרשימת הערות מצורפות.

**ראה הערות כלליות בגליון M-1 ומקרא בגליון M-2**

| תאריך | שם הרוכש | חתימת הרוכש |
|---|---|---|
| אפי קפיטל בינוי בע"מ ח.פ. 516125085 | | |
| חתימת החברה | שם הרוכש | חתימת הרוכש |

**לפי חוק המכר התשל"ד 1974 תיקון התשס"ח 2008**